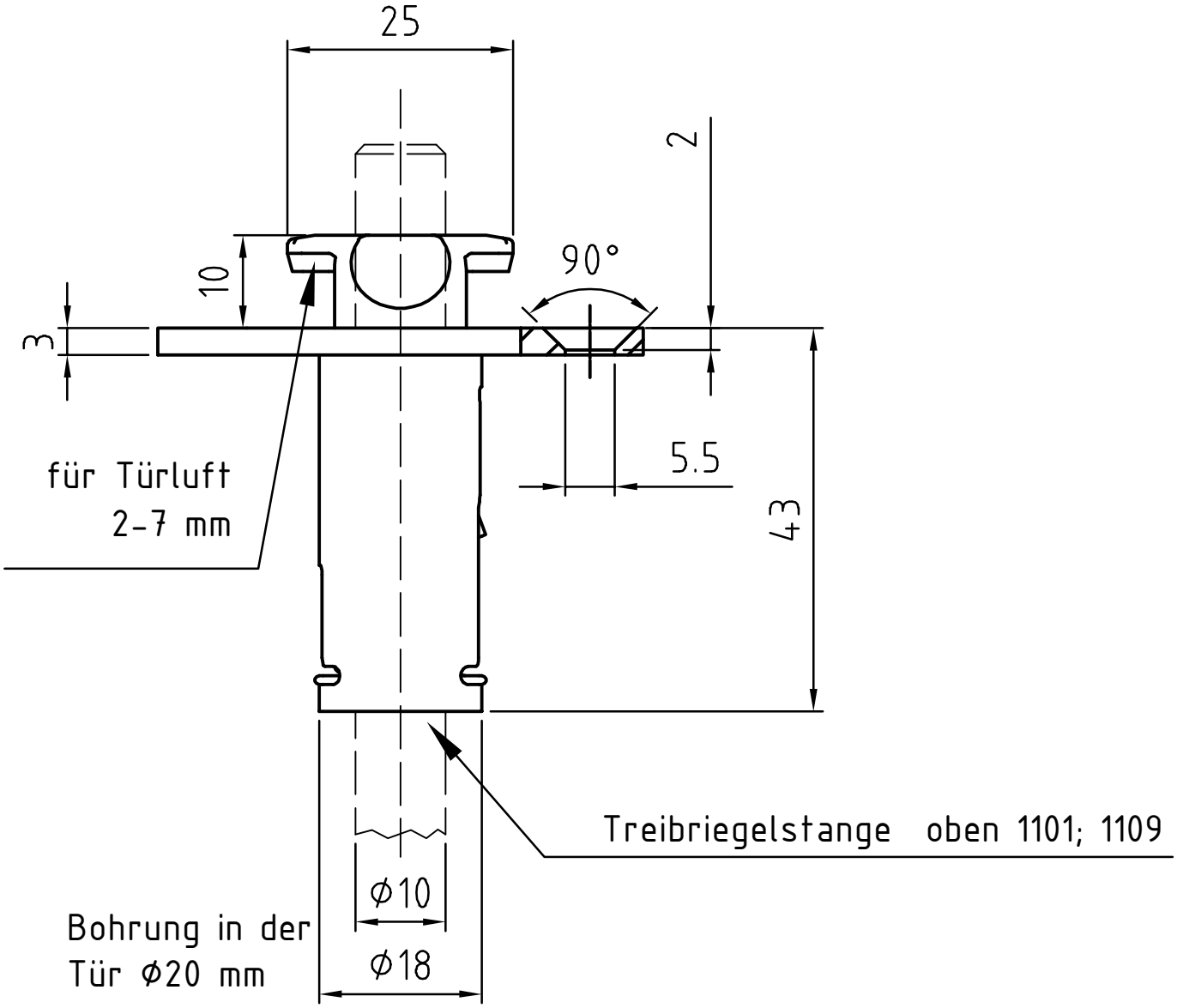
25
2
10
90°
3
5.5
43
für Türluft
2-7 mm
Treibriegelstange oben 1101; 1109
Ø10
Bohrung in der
Tür Ø20 mm
Ø18

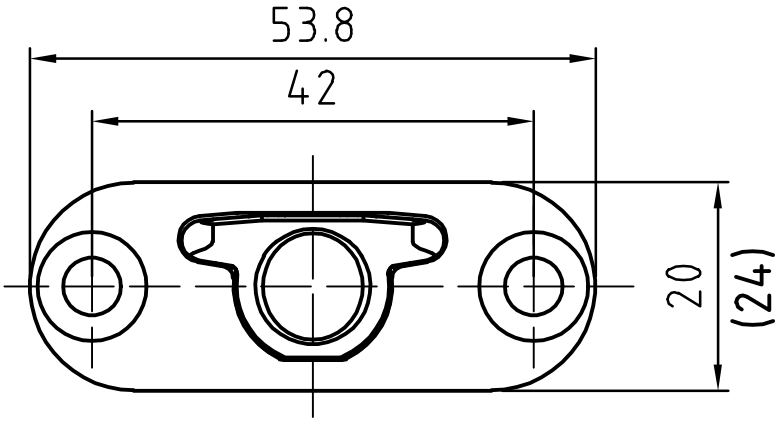
53.8
42
20
(24)