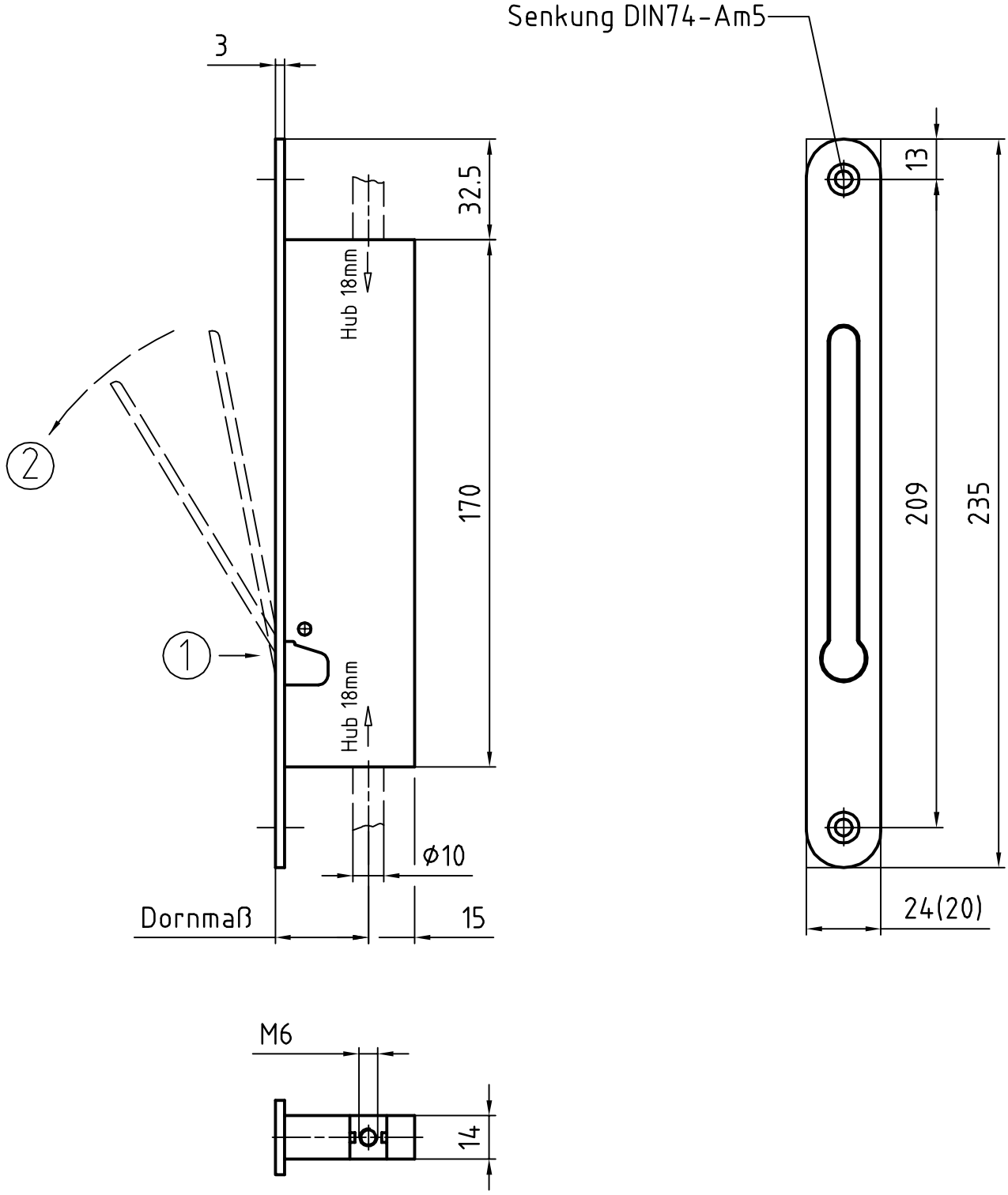
Senkung DIN74-Am5
3
32.5
Hub 18mm
170
Hub 18mm
2
1
Ø10
Dornmaß
15
13
209
235
24(20)
M6
14