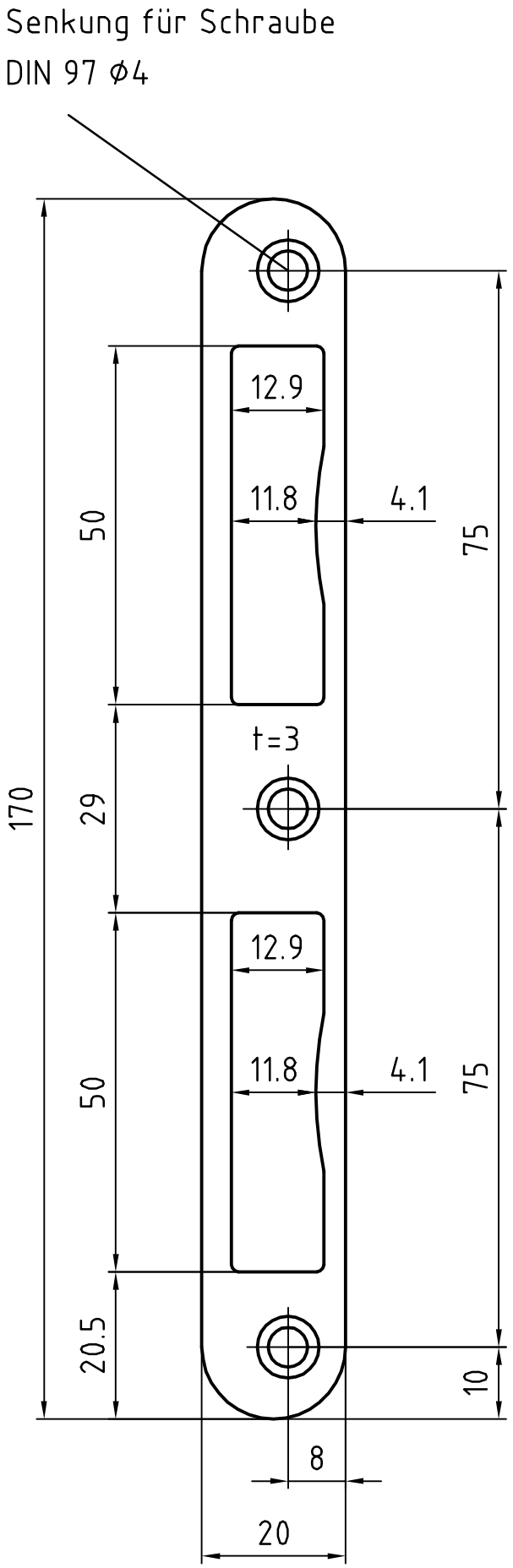

R/L verwendbar